ԳԼԽԱԹԵՐԹ

ԳԾԱԳՐԵՐԻ ԱՆՎԱՆԱՑԱՆԿ /ԾԿՆ/

ՆՇ	ԱՆՎԱՆՈՒՄ
	ՏԻՏՂՈՍ
	ԳԼԽԱԹԵՐԹ, ԲԱՑԱՏՐԱԳԻՐ
	ՇԻՆԱՐԱՐՈՒԹՅԱՆ ԳԼԽԱՎՈՐ ՀԱՏԱԿԱԳԻԾ; ՔԱՆԴՄԱՆ և ՀՈՂԱՅԻՆ ԱՇԽԱՏԱՆՔՆԵՐ
	ՇԻՆԱՐԱՐՈՒԹՅԱՆ ԳԼԽԱՎՈՐ ՀԱՏԱԿԱԳԻԾ; ՄՈՆՏԱԺԱՅԻՆ ԱՇԽԱՏԱՆՔՆԵՐ
	ՇԻՆԱՐԱՐԱԿԱՆ ՏԵԽՆԻԿԱՆԵՐԻ ՀԱՄԱՏԵՂ ԱՇԽԱՏԱՆՔՆԵՐԸ ՇԻՆՀՐԱՊԱՐԱԿԻ ԱՆՎՏԱՆԳՈՒԹՅԱՆ ՆՇԱՆՆԵՐԸ
	ԿՈՌՆՆԵՐԻ ԱՇԽԱՏԱՆՔԱՅԻՆ ՍԽԵՄԱՆԵՐԸ և ՏԵԽՆԻԿԱԿԱՆ ԲՆՈՒԹԱԳԻՐԸ
	ՇԻՆԱՐԱՐՈՒԹՅԱՆ ՕՐԱՑՈՒՑԱՅԻՆ ԳՐԱՖԻԿԸ

ԲԱՑԱՏՐԱԳԻՐ

№ 150 ՄՍՈՒՐ-ՄԱՆԿԱՊԱՐՏԵԶ

ՀՀ ք. Երևանի Քանաքեռ-Զեյթուն վարչական շրջանի №150 մանկապարտեզի հիմնանորոգման և բակի բարեկարգման շինարարության կազմակերպման նախագիծը իրականացվել է ճարտարապետական և կոնստրուկտորական նախագծերի հիման վրա համաձայն СНиП 3.01.01-85 (Շինարարության արտադրության կազմակերպում) և СН440-79 (Շինարարության տևողություն նորմաներ) ձեռնարկների պահանջով:

ՇԻՆԱՐԱՐՈՒՅԱՆ ՏԱՐԱԾՔԻ ԲՆՈՒԹԱԳԻՐԸ

№150 մանկապարտեզը գտնվում է ՀՀ ք.Երևանի Քանաքեռ-Զեյթուն վարչ. շրջանի, Վրթ. Փափազյան փող. թիվ 1 հասցեում, որը կառուցվել է 1950 ական թվականներին: Նախատեսվում է գոյություն ունեցող մասնաշենքը հիմնանորոգել և ավելացնել ևս նոր մեկ հարկանի մասնաշենք իր վարչական բջիջով, խոհանոցով, դահլիճով և ապաստարանով:
Տարածքում առկա են երկու մեկ հարկանի կիսաքանդ շինություններ, որոնք ենթակա են քանդման:
Մանկապարտեզի տարածքը պարագծով ցանկապատված է քարե և մասամբ էլ մետաղական ցանցով:
Տարածքում կան ծառեր որոնք խանգարում են շինարարական աշխատանքների ընթացքին և ենթակա են հատման:
Մեքենաների մուտքը շինհրապարակ նախատեսված է Վրթ. Փափազյան փողոցից: Հետագայում մուտք կբացվի նաև երկրորդական փողոցից:
Շինարարության ավարտից հետո նախատեսվում է տարածքի բարեկարգում և կանաչ զոնայի վերականգնում:

ՆԱԽԱՊԱՏՐԱՍՏԱԿԱՆ ԱՇԽԱՏԱՆՔՆԵՐ

Մինչև շինարարական աշխատանքների սկսելը անհրաժեշտ է կատարել կազմակերպչական, տեխնիկական և նախապատրաստական աշխատանքներ՝

ա. Շինհրապարակի կահավորում
բ. Ժամանակավոր վագոն տնակների տեղադրում:
գ. Ժամանակավոր էլեկտրամատակարարման և ջրամատակարարման գծերի անցկացում: (**Այն միացնել գոյություն ունեցող կետերից նախորոք համաձայնեցնելով համապատասխան կազմակերպությունների հետ**)
է. Տարածքի պահակային լուսավորության ապահովում:
ը. Տեխնիկայի և համապատասխան գործիքների տեղափոխում շին հրապարակ և համապատասխան բանվորական և ինժիներական կադրերի հավաքագրում:
թ. Գոյություն ունեցող կիսաքանդ շինությունների քանդում:
ժ. Շինարարության ընթացքին խանգարող ծառերի հատում:

ՇԻՆԱՐԱՐՈՒԹՅԱՆ ՏԱԼՈՂՈՒԹՅՈՒՆԸ և ԺԱՄԱՆԱԿԱՑՈՒՅՑԸ

№150 մանկապարտեզի հիմնանորոգման և բակի բարեկարգման շինարարական աշխատանքների կատարման տևողությունը 560 աշխատանքային օր է:
Օրացուցային գրաֆիկը կազմվել է 6 օրյա շաբաթական աշխատանքային օրվա հաշվարկով:
Աշխատանքների կատարման ժամկետները և հերթականությունը ներկայացված է օրացուցային գրաֆիկում:
Շինարարության սկիզբը ընդունված է պայմանականորեն:
Շինարարության տևողությունը կհաշվարկվի աշխատանքների սկսման օրվանից:

ՀԻՄՆԱԿԱՆ ԱՇԽԱՏԱՆՔՆԵՐԻ ԻՐԱԿԱՆԱՑՄԱՆ ՄԵԹՈԴՆԵՐԸ

Աշխատանքները սկսում են գոյություն ունեցող մանկապարտեզի շենքի տանիքի, լուսամուտների, դռների ապամոնտաժմամբ, առաջին հարկի հատակի կողավոր պանելների քանդմամբ՝ պահպանելով անվտանգության տեխնիկայի պայմանները և քանդման հերթականությունը:
Քանդման ժամանակ շինաղբը լցնել հատուկ տարրաների մեջ, իջեցնել ավտոկռանով և դատարկել ինքնաթափերի մեջ:
Առաջին հարկի կողավոր պանելները քանդել :Քանդած ե/բ շինաղբը չօգտագործել որպես լցանյութ հետլիցքի համար:
Այնուհետև մանկապարտեզի արտաքին պատերի պարագծով դրսից մեխանիզմի օգնությամբ բնահողը քանդել մինչև հիմատակի մակարդակը, իսկ ներսից նույնը քանդել ձեռքով: 2-րդ և 5-րդ առանցքներում փորել լրացուցիչ խրամուղի կոնստրուկտիվ պահանջներից ելնելով:
Նոր մասնաշենքի գեոդեզիական նշահարումը կատարելուց հետո սկսել հողային աշխատանքները: Նախագծային նիշին հասնելուց և երկրաբանի եզրակացությունը ունենալուց հետո կազմել ակտ և սկսել հիմքերի կառուցումը:
Հողային և հիմնային աշխատանքները կատարել համաձայն ՇՆԵԿ 3.02.01-87 (Հողային շինվածքներ և հիմքեր) ձեռնարկի պահանջներով:
Հողային աշխատանքները իրականացնել անիվավոր էքսկավատորով:
Ավելնորդ բնահողը շին հրապարակից տեղափոխել ինքնաթափերի միջոցով թափոնների համար նախատեսված տարածք, իսկ հետլիցքի համար նախատեսված բնահողը պահեստավորել շինհրապարակի տարածքում:
Կրող և պատող կոնստրուկցիաների շինմոնտաժային աշխատանքները կատարել պահպանելով ՇՆԵԿ 3.03.01-87-ի և ՇՆԵԿ III 4-80-ի և ծրագրերի պահանջների համապատասխան:
Ե/Բ հիմնային աշխատանքները կատարել ավտոկռանով 25տ բեռնաբարձությամբ:
Միաձույլ ե/բ կոնստրուկցիաների ամրանային կարկասները, մետաղական կոնստրուկցիաների պատրաստումը առաջարկվում է պատվիրել մասնագիտացված արտադրամասերում:
Միաձույլ ե/բ կոնստրուկցիաների բետոնացման համար համապատասխան դասի ապրանքային բետոնը պատվիրել բետոնային հանգույցում:
Բետոնը տեղափոխել ինքնագնաց բետոնախառնիչ մեքենայով:
Բետոնը կաղապարված կոնստրուկցիային մատուցել բետոնամղիչ ինքնագնացով և խտացնել:
Կախված կոնստրուկցիայի տեսակից բետոնի խտացումը կատարել խորքային կամ մակերևույթային թրթռիչի օգնությամբ:
Ապահովել բետոնի խնամքը թե ամառային և թե ձմեռային պայմաններում՝ ըստ նորմատիվներին համապատասխան:
Տանիքը, հատակները և հարդարման աշխատանքները կատարել ՇՆԵԿ 3.04.01-87 , ՇՆԵԿ III-4-80 -ի և աշխատանքային նախագծերի պահանջներով:
Հատակների և հարդարման աշխատանքները իրականացնել տանիքածածկային և բացվածքների /դռների, լուսամուտների/ փակման աշխատանքներից հետո:
Ձմռանը ներքին հարդարման աշխատանքները կատարել ներսում +8 C°ոչ պակաս ջերմության պայմաններում:

ՇՐՋԱԿԱ ՄԻՋԱՎԱՅՐԻ ՊԱՀՊԱՆՈՒՄ

Շինկրապարակում աշխատանքներ կատարելու ժամանակ ձեռնարկել միջոցառումներ տարածքի բուսահողի և կանաչապատված գոտիների պահպանման համար:

Թույլ չտալ ինքնահոս ջրերի հոսքը

Շրջապատի օդի փոշոտումը բացառելու նպատակով աշխատանքները կատարելու ժամանակ առաջացած շին. աղբը լցնել տարրաների կամ պարկերի մեջ:

Ինքնաթափի մեջ բարձելուց շինաղբը թրջել և թափքը ծածկել հատուկ թաղանթով:

ԱՆՎՏԱՆԳՈՒԹՅԱՆ ՏԵԽՆԻԿԱՅԻ ՀՐԱՀԱՆԳՆԵՐ

1. Շինարարական աշխատանքներից առաջ անհրաժեշտ է հրանգավորել (հանձնարարական - ցուցումներ) կախաճոպանողին և մեքենավարին:.
2. Շինհրապարակում գտնվող բոլոր մարդիկ պետք է պարտադիր կրեն պաշտպանիչ սաղավարտներ:
Խստագույնս չի թույլատրվում շինհրապարակում մուտք գործել առանց սաղավարտի և այլ պաշտպանիչ հանդերձանքի
3. Խստագույնս չի թույլատրվում մարդկանց ներկայությունը կռունկի սլաքի շարժման վտանգավոր գոտում: Վտանգավոր գոտին ցանկապատել դեղին կամ կարմիր գույնի ժապավենով:
4. Կռունկի աշխատանքի ոչ բավարար տեսանելիության դեպքում կախաճոպանողին և մեքենավարին ապահովել ռադիոկապով
5. Օգտագործել կախաճոպաններ,որոնք անցել են հատուկ փորձարկում:
6. Շին նյութերի հորիզոնական տեղաշարժի ժամանակ շինարարական բեռները պետք է բարձել 0.5 մ բարձր հանդիպակած խոչնդոտներից:
7. Բոլոր շինությունները, որոնք գտնվում են կռունկի սլաքի շարժման վտանգավոր գոտում, մինչև կռունկի աշխատանքի մեկնարկը անհրաժեշտ է այնտեղից տարահանել մարդկանց:

ԱՆՎՏԱՆԳՈՒԹՅԱՆ ՏԵԽՆԻԿԱՅԻ ՀԱՐՑԵՐ ԵՎ ՀԱԿԱՀՐԴԵՀԱՅԻՆ ՄԻՋՈՑԱՌՈՒՄՆԵՐ

Մինչև աշխատանքների սկսելը աշխատողներին պետք է ծանոթացնել անվտանգության տեխնիկայի կանոնների հետ՝ հրահանգավորելով ըստ մասնագիտությունների:

Հողային աշխատանքները կատարելուց առաջ անհարաժեշտ է նախագծերը համաձայնեցնել ստորգետնյա կոմունիկացիաները շահագործող կազմակերպությունների հետ:

Հակահրդեհային անվտանգությունը շին. հրապարակում , աշխատանքի տեղամասերում և աշխատատեղերում անհրաժեշտ է ապահովել համապատասխան "Հակահրդեհային անվտանգության կանոններ" եռակցման և այլ աշխատանքների իրականացման համար հաստատված պետստանդարտ 12.1.004.76-ի:

ՀԻՄՆԱԿԱՆ ԳՈՐԾԻՔՆԵՐԻ ՑԱՆԿԸ

	Անվանումը	Չափման միավորը	քանակը
1	Խորքային թրթռիչ էլեկտրական	հատ	2
2	Եռակցման ապարատ	հատ	2
3	Էլեկտրոդի բռնիչ	հատ	2
4	Ձեռքի գործիքների կոմպլեկտ	հատ	2
5	Անկյունային հղկիչ մեծ	հատ	2
6	Անկյունային հղկիչ փոքր	հատ	2
7	Պտուտակահան	հատ	2
8	Ձեռքի գայլիկոն , շաղափիչ	հատ	2
9	Ձեռքի սկավառակային էլ. սղոց	հատ	2
10	Քլունգ	հատ	2
11	Լոմ	հատ	2
12	Սղոց ձեռքի	հատ	2
13	Բահ	հատ	10
14	Մուրճ	հատ	4
15	Ուրագ	հատ	2
16	Շինարարական սայլակ	հատ	10
17	Ձեռնոց	զույգ	120
18	Սաղավարտ	հատ	20
19	Վալիկ տարբեր չափսերի	հատ	20
20	Կացին	հատ	2

Փոփ	Տղմ.քան	Թերթ	Փաստ.թիվ	Ստորագ.	Թվակ.
Տնօրեն					
Նախագծող		Օ.Ստեփանյան			
Նախագծող					

ԵՔ-ԳՀԽԱԾՁԲ - 25/10

ԵՐԵՎԱՆ ՔԱՂԱՔԻ ՔԱՆԱՔԵՌ-ՉԵՅԹՈՒՆ ՎԱՐՉԱԿԱՆ ՇՐՋԱՆԻ Հ.150 ՄԱՆԿԱՊԱՐՏԵԶԻ ՀԻՄՆԱՆՈՐՈԳՄԱՆ ԵՎ ԲԱԿԻ ԲԱՐԵԿԱՐԳՈՒՄ

ՇԻՆԱՐԱՐՈՒԹՅԱՆ ԿԱԶՄԱԿԵՐՊՄԱՆ ՆԱԽԱԳԻԾ

Փուլ	Թերթ	Թերթեր
Ա	19	91

ՕՆ ԴԻԶԱՅՆ ՍՊԸ

ԵՐԵՎԱՆ
ՔԱՆԱՔԵՌ ԶԵՅԹՈՒՆ

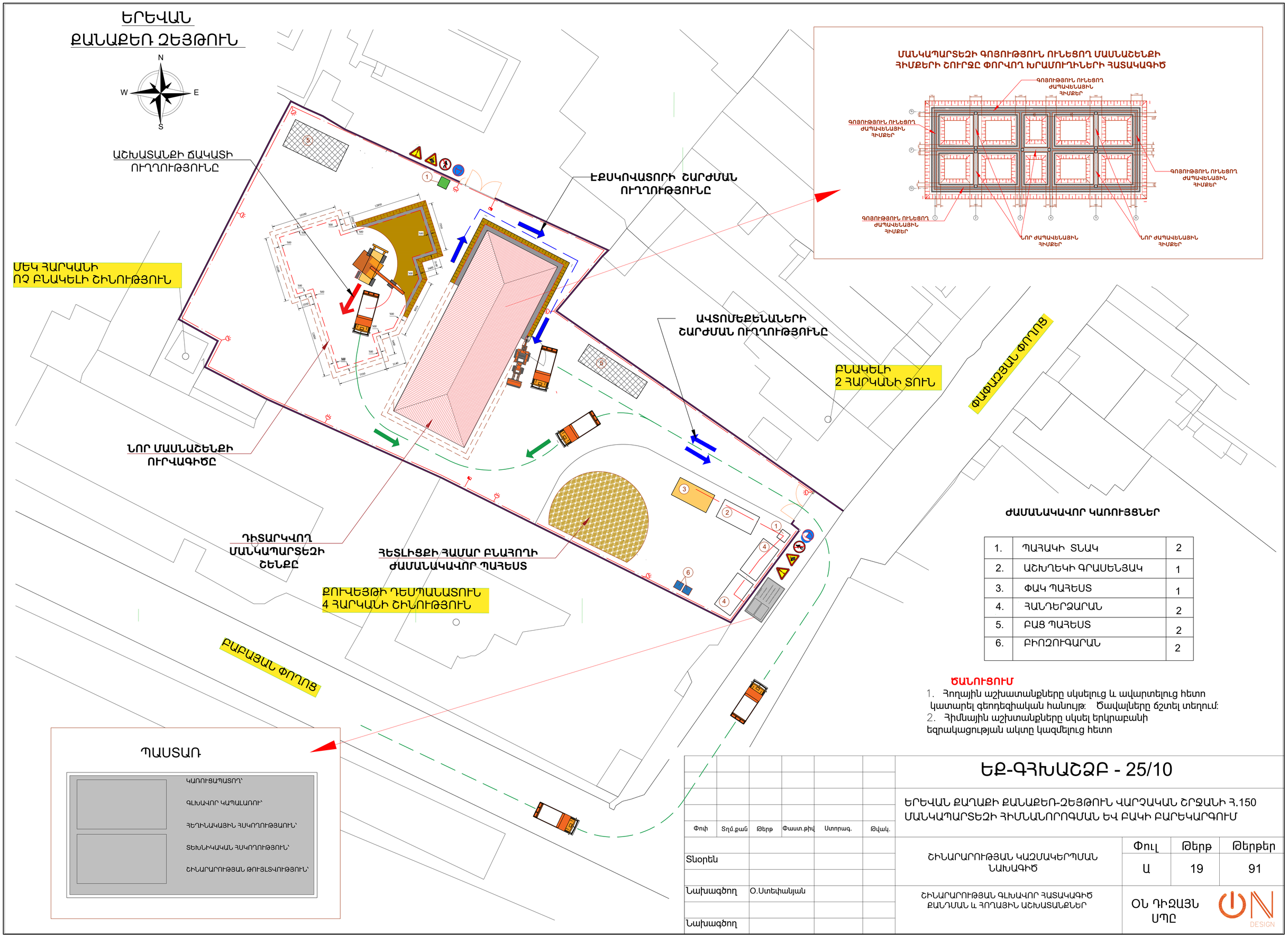

ԺԱՄԱՆԱԿԱՎՈՐ ԿԱՌՈՒՅՑՆԵՐ

1.	ՊԱՀԱԿԻ ՏՆԱԿ	2
2.	ԱՇԽՈՂԵԿԻ ԳՐԱՍԵՆՅԱԿ	1
3.	ՓԱԿ ՊԱՀԵՍՏ	1
4.	ՀԱՆԴԵՐՁԱՐԱՆ	2
5.	ԲԱՑ ՊԱՀԵՍՏ	2
6.	ԲԻՈԶՈՒԳԱՐԱՆ	2

ԾԱՆՈՒՑՈՒՄ

1. Հողային աշխատանքները սկսելուց և ավարտելուց հետո կատարել գեոդեզիական հանույթ: Ծավալները ճշտել տեղում:
2. Հիմնային աշխտանքները սկսել երկրաբանի եզրակացության ակտը կազմելուց հետո

Փոփ	Տղմ.քան	Թերթ	Փաստ.թիվ	Ստորագ.	Թվակ.
Տնօրեն					
Նախագծող	Օ.Ստեփանյան				
Նախագծող					

ԵՔ-ԳՀԽԱՇՁԲ - 25/10

ԵՐԵՎԱՆ ՔԱՂԱՔԻ ՔԱՆԱՔԵՌ-ԶԵՅԹՈՒՆ ՎԱՐՉԱԿԱՆ ՇՐՋԱՆԻ Հ.150 ՄԱՆԿԱՊԱՐՏԵԶԻ ՀԻՄՆԱՆՈՐՈԳՄԱՆ ԵՎ ԲԱԿԻ ԲԱՐԵԿԱՐԳՈՒՄ

ՇԻՆԱՐԱՐՈՒԹՅԱՆ ԿԱԶՄԱԿԵՐՊՄԱՆ ՆԱԽԱԳԻԾ

Փուլ	Թերթ	Թերթեր
Ա	19	91

ՇԻՆԱՐԱՐՈՒԹՅԱՆ ԳԼԽԱՎՈՐ ՀԱՏԱԿԱԳԻԾ
ՔԱՆԴՄԱՆ և ՀՈՂԱՅԻՆ ԱՇԽԱՏԱՆՔՆԵՐ

ՕՆ ԴԻԶԱՅՆ ՍՊԸ

ON DESIGN

ԵՐԵՎԱՆ
ՔԱՆԱՔԵՌ ՉԵՅԹՈՒՆ

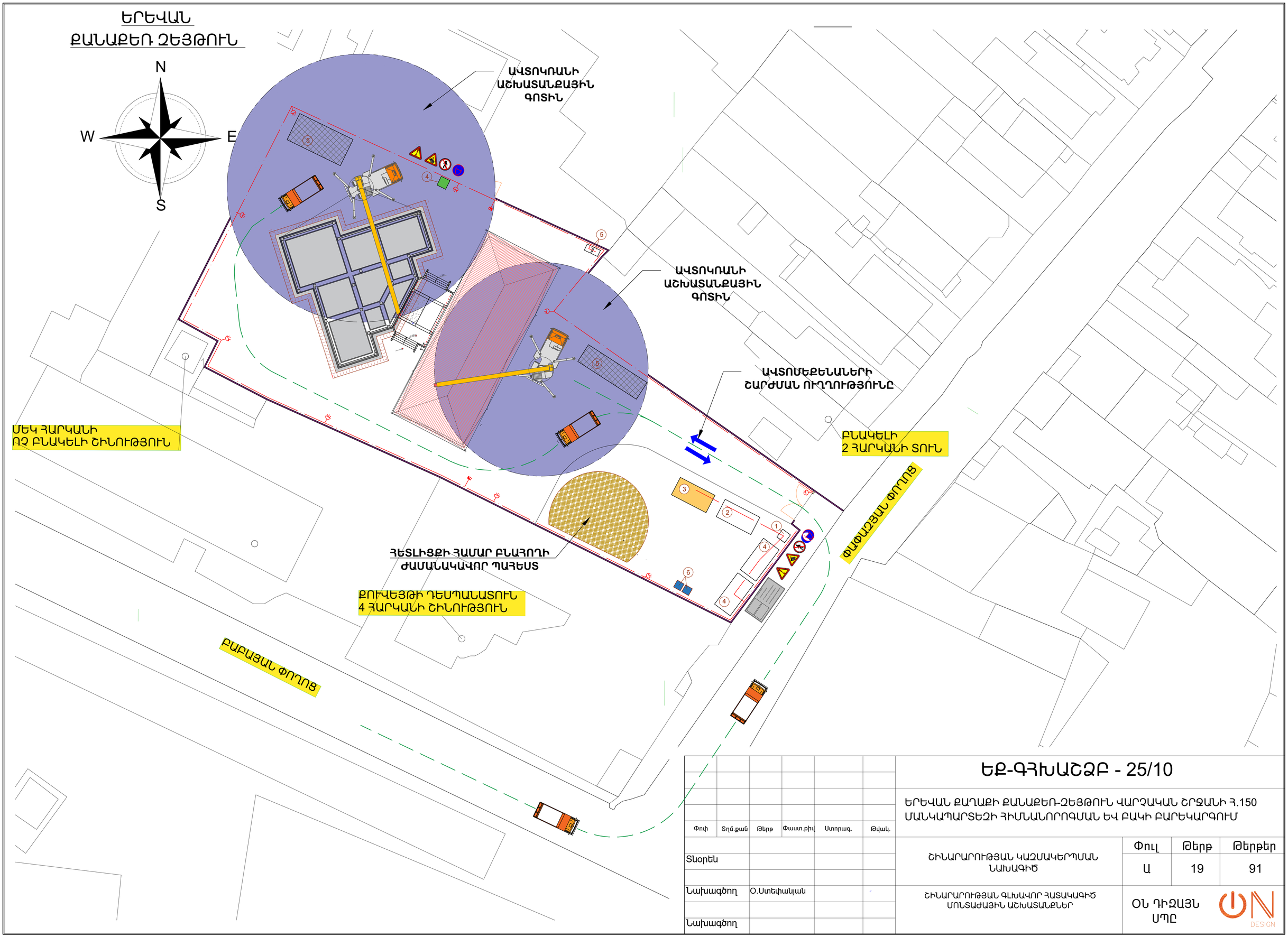

Փոփ	Տղմ.քան	Թերթ	Փաստ.թիվ	Ստորագ.	Թվակ.
Տնօրեն					
Նախագծող		Օ.Ստեփանյան			
Նախագծող					

ԵՔ-ԳՀԽԱՇՁԲ - 25/10

ԵՐԵՎԱՆ ՔԱՂԱՔԻ ՔԱՆԱՔԵՌ-ՉԵՅԹՈՒՆ ՎԱՐՉԱԿԱՆ ՇՐՋԱՆԻ Հ.150 ՄԱՆԿԱՊԱՐՏԵԶԻ ՀԻՄՆԱՆՈՐՈԳՄԱՆ ԵՎ ԲԱԿԻ ԲԱՐԵԿԱՐԳՈՒՄ

ՇԻՆԱՐԱՐՈՒԹՅԱՆ ԿԱԶՄԱԿԵՐՊՄԱՆ ՆԱԽԱԳԻԾ

Փուլ	Թերթ	Թերթեր
Ա	19	91

ՇԻՆԱՐԱՐՈՒԹՅԱՆ ԳԼԽԱՎՈՐ ՀԱՏԱԿԱԳԻԾ
ՄՈՆՏԱԺԱՅԻՆ ԱՇԽԱՏԱՆՔՆԵՐ

ՕՆ ԴԻԶԱՅՆ ՍՊԸ

ON DESIGN

ՇԻՆ ՀՐԱՊԱՐԱԿԻ ԱՆՎՏԱՆԳՈՒԹՅԱՆ ՆՇԱՆՆԵՐ

ՄՈՒՏՔԸ ԱՐԳԵԼՎՈՒՄ Է ՏՐԱՆՍՊՈՐՏԱՅԻՆ ՄԻՋՈՑՆԵՐԻ ՀԱՄԱՐ

ՈՒՇԱԴՐՈՒԹՅՈՒՆ. ՎՏԱՆԳԱՎՈՐ Է

ՉԻ ԹՈՒՅԼԱՏՐՎՈՒՄ

ՎՏԱՆԳԱՎՈՐ Է. ՀՆԱՐԱՎՈՐ Է ԲԵՌԻ ԱՆԿՈՒՄ

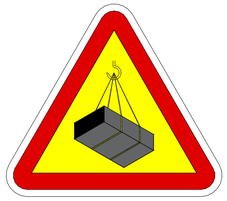

ՄՈՒՏՔՆ ԱՐԳԵԼՎՈՒՄ Է

ՀԱԳԻՐ ՍԱՂԱՎԱՐՏ

ՄՈՒՏՔԸ ՇԻՆՀՐԱՊԱՐԱԿ ԱՌԱՆՑ ՍԱՂԱՎԱՐՏԻ ԱՐԳԵԼՎՈՒՄ Է

ԻՆՔՆԱԳՆԱՑ ԲԵՏՈՆԱԽԱՌՆԻՉ

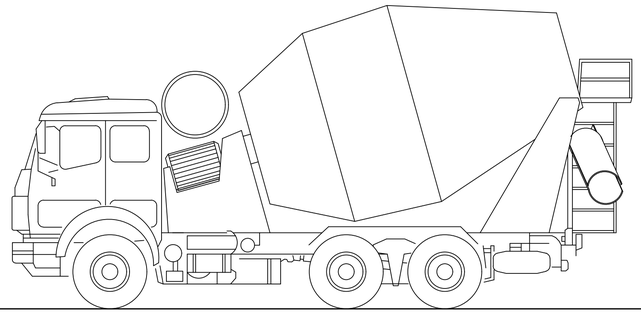

ԻՆՔՆԱԳՆԱՑ ԲԵՏՈՆԱՄՂԻՉ

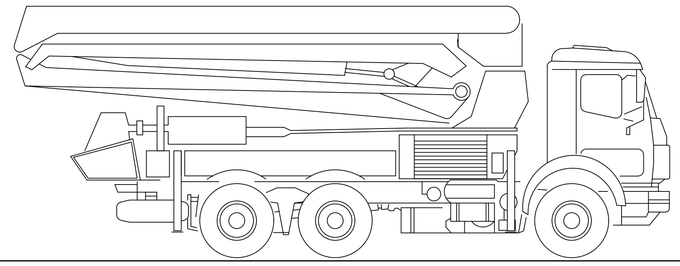

JCB -ի և ԻՆՔՆԱԹԱՓԻ ՀԱՄԱՏԵՂ ԱՇԽԱՏԱՆՔԸ

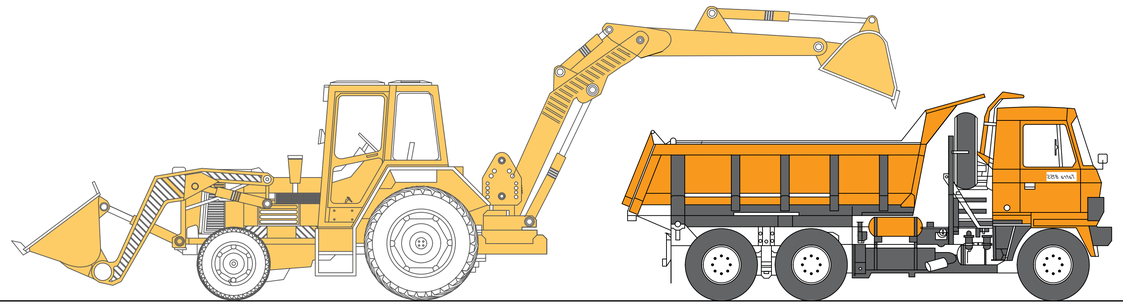

JCB -ի ԱՇԽԱՏԱՆՔԸ ՓՈՍՈՐԱԿ ՓՈՐԵԼԻՍ

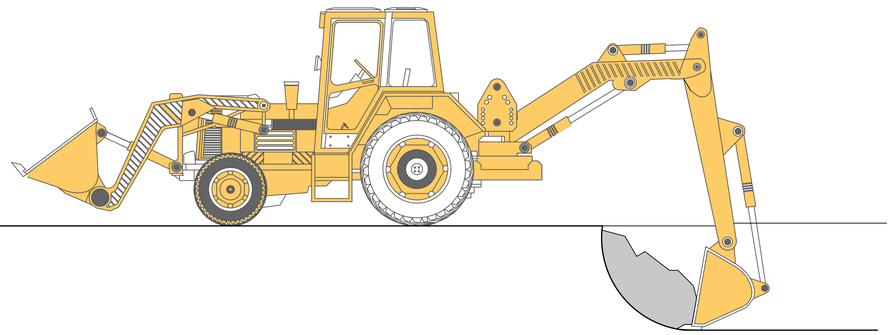

ԷՔՍԿՈՎԱՏՈՐԻ և ԻՆՔՆԱԹԱՓԻ ԱՇԽԱՏԱՆՔԸ

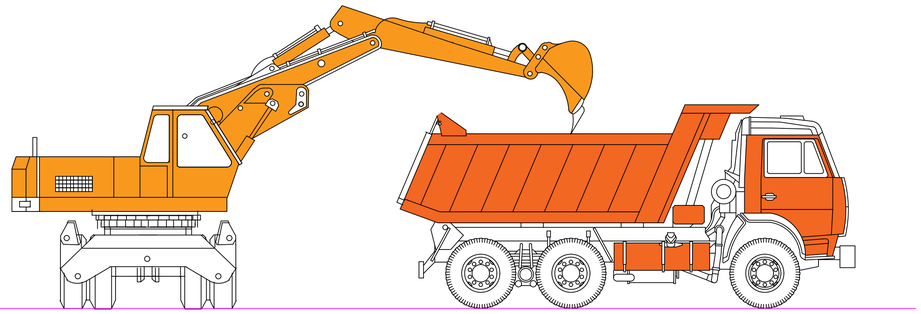

Փոփ	Տղմ.քան	Թերթ	Փաստ.թիվ	Ստորագ.	Թվակ.
Տնօրեն					
Նախագծող	Օ.Ստեփանյան				
Նախագծող					

ԵՔ-ԳՀԽԱՇՁԲ - 25/10

ԵՐԵՎԱՆ ՔԱՂԱՔԻ ՔԱՆԱՔԵՌ-ՉԵՅԹՈՒՆ ՎԱՐՉԱԿԱՆ ՇՐՋԱՆԻ Հ.150 ՄԱՆԿԱՊԱՐՏԵԶԻ ՀԻՄՆԱՆՈՐՈԳՄԱՆ ԵՎ ԲԱԿԻ ԲԱՐԵԿԱՐԳՈՒՄ

ՇԻՆԱՐԱՐՈՒԹՅԱՆ ԿԱԶՄԱԿԵՐՊՄԱՆ ՆԱԽԱԳԻԾ	Փուլ	Թերթ	Թերթեր
	Ա	19	91
ՇԻՆԱՐԱՐԱԿԱՆ ՏԵԽՆԻԿԱՆԵՐԻ ՀԱՄԱՏԵՂ ԱՇԽԱՏԱՆՔՆԵՐԸ ՇԻՆՀՐԱՊԱՐԱԿԻ ԱՆՎՏԱՆԳՈՒԹՅԱՆ ՆՇԱՆՆԵՐԸ	ՕՆ ԴԻԶԱՅՆ ՍՊԸ		

ԱՎՏՈԿՈԱՆՆԵՐԻ ԱՇԽԱՏԱՆՔԱՅԻՆ ՍԽԵՄԱՆ

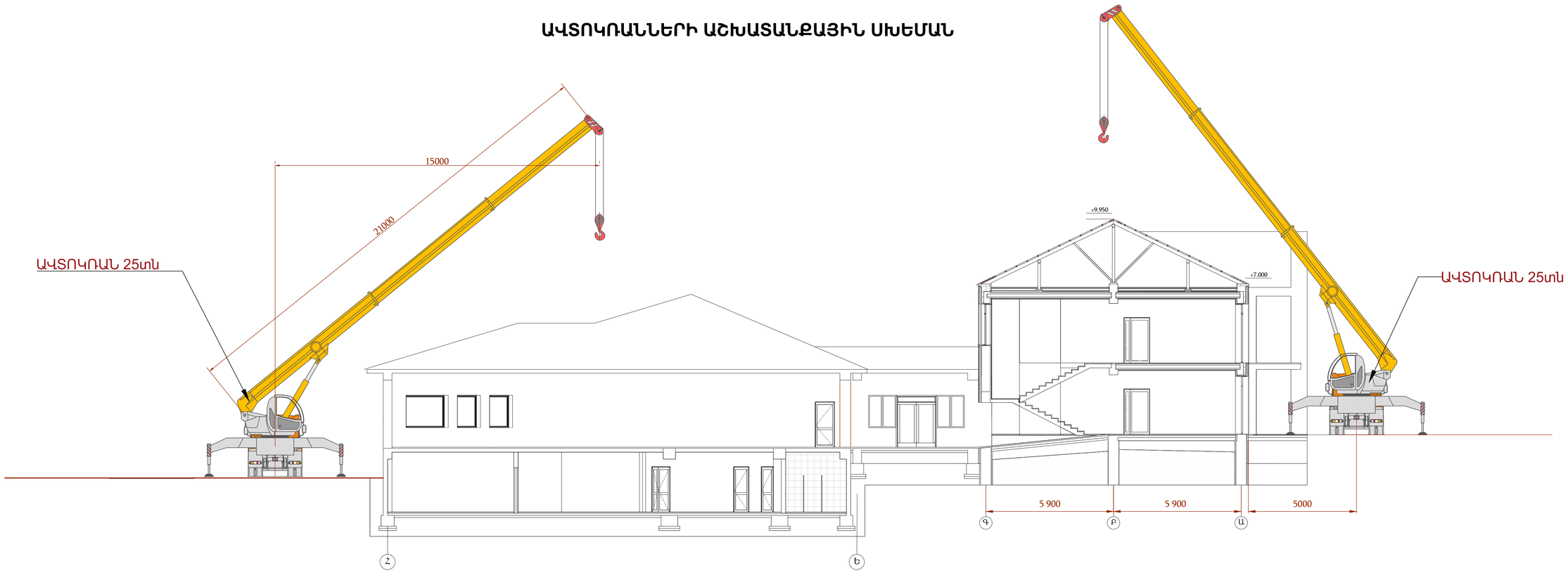

ԱՎՏՈԿՈԱՆԻ ՏԵԽՆԻԿԱԿԱՆ ԲՆՈՒԹԱԳԻՐԸ

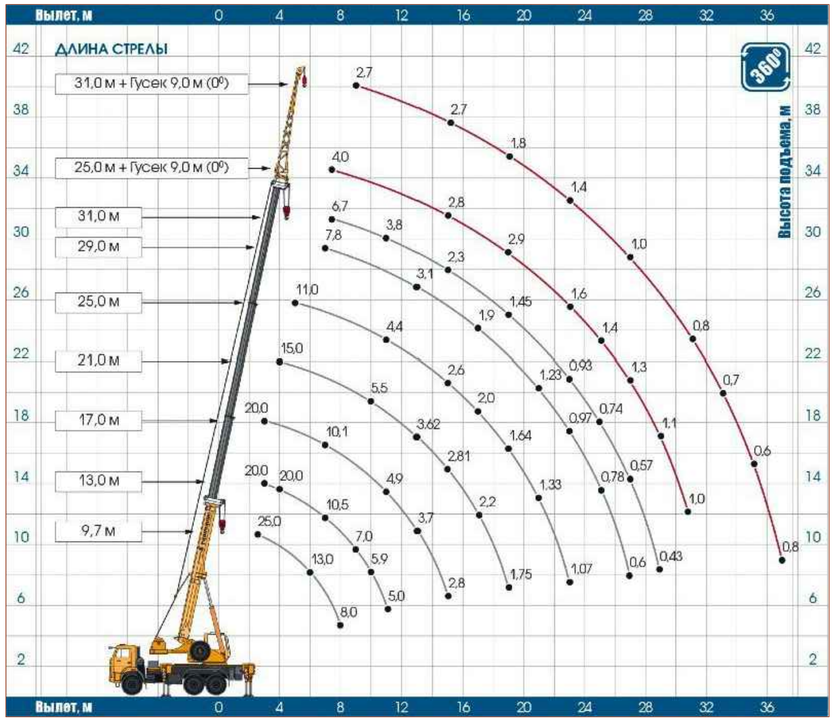

ՃՈՊԱՆԱՍԱՐՔԵՐԻ ՄԻԱՑՄԱՆ ՍԽԵՄԱՆԵՐԸ ՏԱՐԲԵՐ ԿՈՆՍՏՐՈՒԿՑԻԱՆԵՐ ԲԱՐՁՐԱՑՆԵԼՈՒ ԺԱՄԱՆԱԿ

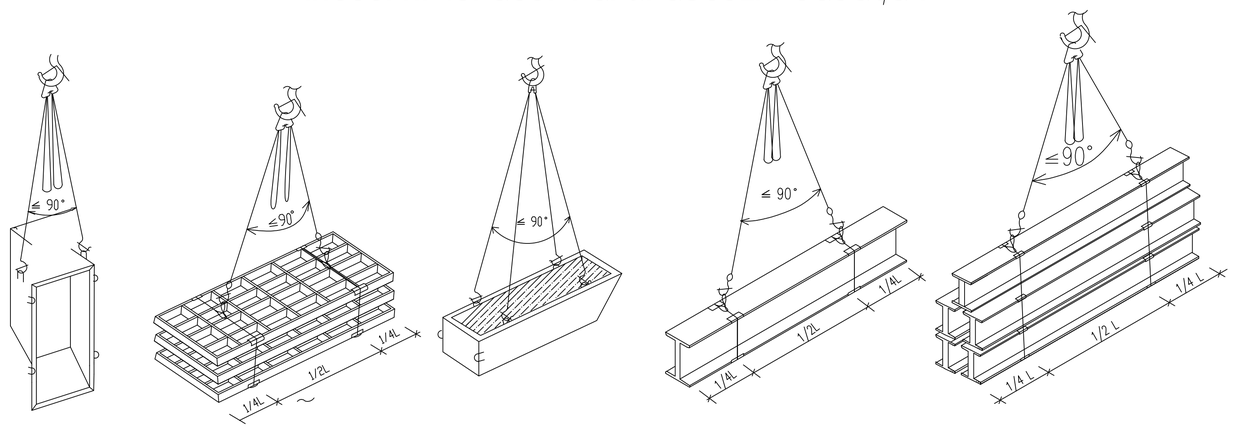

Փոփ	Տղմ.քան	Թերթ	Փաստ.թիվ	Ստորագ.	Թվակ.	ԵՔ-ԳՀԽԱՇՁԲ - 25/10
						ԵՐԵՎԱՆ ՔԱՂԱՔԻ ՔԱՆԱՔԵՌ-ՁԵՅԹՈՒՆ ՎԱՐՉԱԿԱՆ ՇՐՋԱՆԻ Հ.150 ՄԱՆԿԱՊԱՐՏԵԶԻ ՀԻՄՆԱՆՈՐՈԳՄԱՆ ԵՎ ԲԱԿԻ ԲԱՐԵԿԱՐԳՈՒՄ
Տնօրեն						ՇԻՆԱՐԱՐՈՒԹՅԱՆ ԿԱԶՄԱԿԵՐՊՄԱՆ ՆԱԽԱԳԻԾ
Նախագծող		Օ.Ստեփանյան				ԿՈԱՆՆԵՐԻ ԱՇԽԱՏԱՆՔԱՅԻՆ ՍԽԵՄԱՆ և ՏԵԽՆԻԿԱԿԱՆ ԲՆՈՒԹԱԳԻՐԸ: ՃՈՊԱՆՆԵՐԻ ՄԻԱՑՄԱՆ ՍԽԵՄԱՆԵՐԸ

Փուլ	Թերթ	Թերթեր
Ա	19	91

ՕՆ ԴԻԶԱՅՆ ՍՊԸ

№ 150 ՄԱՆԿԱՊԱՐՏԵԶԻ ՀԻՄՆԱՆՈՐՈԳՄԱՆ և ԲԱԿԻ ԲԱՐԵԿԱՐԳՄԱՆ ՇԻՆԱՐԱՐԱԿԱՆ ԱՇԽԱՏԱՆՔՆԵՐԻ ՕՐԱՑՈՒՑԱՅԻՆ ԳՐԱՖԻԿ

ID		ԱՇԽԱՏԱՆՔՆԵՐԻ ԱՆՎԱՆՈՒՄԸ	ՏԵՎՈՂՈՒԹՅՈՒՆ
1		**ԱՄԲՈՂՋ ՇԻՆԱՐԱՐՈՒԹՅԱՆ ՏԵՎՈՂՈՒԹՅՈՒՆԸ**	**560 օր**
2		**ՆԱԽԱՊԱՏՐԱՍՏԱԿԱՆ ԱՇԽԱՏԱՆՔՆԵՐ**	**12 օր**
3		ՇԻՆՀՐԱՊԱՐԱԿԻ ՆԱԽԱՊԱՏՐԱՍՏՈՒՄ	7 օր
4		ՇԻՆՏԵԽՆԻԿԱՅԻ ՏԵՂԱՓՈԽՈՒՄ ՇԻՆՀՐԱՊԱՐԱԿ	3 օր
5		ԳՈՅՈՒԹՅՈՒՆ ՈՒՆԵՑՈՂ ՇԻՆՈՒԹՅՈՒՆՆԵՐԻ ՔԱՆԴՈՒՄ	2 օր
6		**ԳՈՅՈՒԹՅՈՒՆ ՈՒՆԵՑՈՂ ՄԱՍՆԱՇԵՆՔ**	**465 օր**
7		ՔԱՆԴՄԱՆ ԱՇԽԱՏԱՆՔՆԵՐ	30 օր
8		ՀՈՂԱՅԻՆ ԱՇԽԱՏԱՆՔՆԵՐ	60 օր
9		ՀԻՄՆԱՅԻՆ ԱՇԽԱՏԱՆՔՆԵՐ ՄԻՆՉԵՎ 0.000 ՆԻՇԸ	45 օր
10		ՇԵՆՔԻ ՎԵՐԳԵՏՆՅԱ ՄԱՍԻ Ե/Բ ՇՐՋԱՆԱԿԻ ՊԱՏՐԱՍՏՈՒՄ և Ե/Բ ԵԱԾԿԵՐԻ ՈՒԺԵՂԱՑՈՒՄ	90 օր
11		ՊԱՏԵՐԻ ՄԵՋ ԲԱՑՎԱԾՔՆԵՐԻ ԲԱՑՈՒՄ և ՓԱԿՈՒՄ	30 օր
12		ՏԱՆԻՔԱՅԻՆ ԱՇԽԱՏԱՆՔՆԵՐ	30 օր
13		ՄԻՋՆՈՐՄԱՅԻՆ ԱՇԽԱՏԱՆՔՆԵՐ	30 օր
14		ՆԵՐՔԻՆ ԿՈՄՈՒՆԻԿԱՑԻՈՆ ԳԾԵՐԻ ԱՆՑԿԱՑՈՒՄ	30 օր
15		ԴՌՆԵՐԻ և ԼՈՒՍԱՄՈՒՏՆԵՐԻ ՏԵՂԱԴՐՈՒՄ	30 օր
16		ԱՐՏԱՔԻՆ ՊԱՏԵՐԻ ՀԱՐԴԱՐՄԱՆ ԱՇԽԱՏԱՆՔՆԵՐ ԱՇԽԱՏԱՆՔՆԵՐ	60 օր
17		ՍՎԱՂԱՅԻՆ ԱՇԽԱՏԱՆՔՆԵՐ	40 օր
18		ՊԱՏԵՐԻ ՍԱԼԻԿԱՊԱՏՄԱՆ ԱՇԽԱՏԱՆՔՆԵՐ	30 օր
19		ՀԱՏԱԿՆԵՐԻ ՆԱԽԱՊԱՏՐԱՍՏԱԿԱՆ ՇԵՐՏԻ ՊԱՏՐԱՍՏՈՒՄ	20 օր
20		ՀԱՏԱԿՆԵՐԻ ՊԱՏՐԱՍՏՈՒՄ	60 օր
21		ՆԵՐԿԱՐԱՐԱԿԱՆ ԱՇԽԱՏԱՆՔՆԵՐ	30 օր
22		**ՆՈՐ ԿԱՌՈՒՑՎՈՂ ՄԱՍՆԱՇԵՆՔ**	**383 օր**
23		ՀՈՂԱՅԻՆ ԱՇԽԱՏԱՆՔՆԵՐ	13 օր
24		ՀԻՄՆԱՅԻՆ ԱՇԽԱՏԱՆՔՆԵՐ	30 օր
25		ՆԿՈՒՂԻ ՊԱՏՐԱՍՏՈՒՄ ՄԻՆՉԵՎ 0.000 ՆԻՇԸ	45 օր
26		ՄԱՍՆԱՇԵՆՔԻ ՎԵՐԳԵՏՆՅԱ ՄԱՍԻ Ե/Բ ԿԱՐԿԱՍԻ և ԵԱԾԿԻ ՍԱԼԻ ՊԱՏՐԱՍՏՈՒՄ	60 օր
27		ՏԱՆԻՔԱՅԻՆ ԱՇԽԱՏԱՆՔՆԵՐ	30 օր
28		ՄԻՋՆՈՐՄԱՅԻՆ ԱՇԽԱՏԱՆՔՆԵՐ	30 օր
29		ՆԵՐՔԻՆ ԿՈՄՈՒՆԻԿԱՑԻՈՆ ԳԾԵՐԻ ԱՆՑԿԱՑՈՒՄ	20 օր
30		ԴՌՆԵՐԻ և ԼՈՒՍԱՄՈՒՏՆԵՐԻ ՏԵՂԱԴՐՈՒՄ	30 օր
31		ԱՐՏԱՔԻՆ ՊԱՏԵՐԻ ՀԱՐԴԱՐՄԱՆ ԱՇԽԱՏԱՆՔՆԵՐ ԱՇԽԱՏԱՆՔՆԵՐ	30 օր
32		ՍՎԱՂԱՅԻՆ ԱՇԽԱՏԱՆՔՆԵՐ	30 օր
33		ՍԱԼԻԿԱՊԱՏՄԱՆ ԱՇԽԱՏԱՆՔՆԵՐ	45 օր
34		ՀԱՏԱԿՆԵՐԻ ՆԱԽԱՊԱՏՐԱՍՏԱԿԱՆ ՇԵՐՏԻ ՊԱՏՐԱՍՏՈՒՄ	20 օր
35		ՀԱՏԱԿՆԵՐԻ ՊԱՏՐԱՍՏՈՒՄ	45 օր
36		ՆԵՐԿԱՐԱՐԱԿԱՆ ԱՇԽԱՏԱՆՔՆԵՐ	30 օր
37		ՏԱՐԱԾՔԻ ԲԱՐԵԿԱՐԳՈՒՄ	100 օր

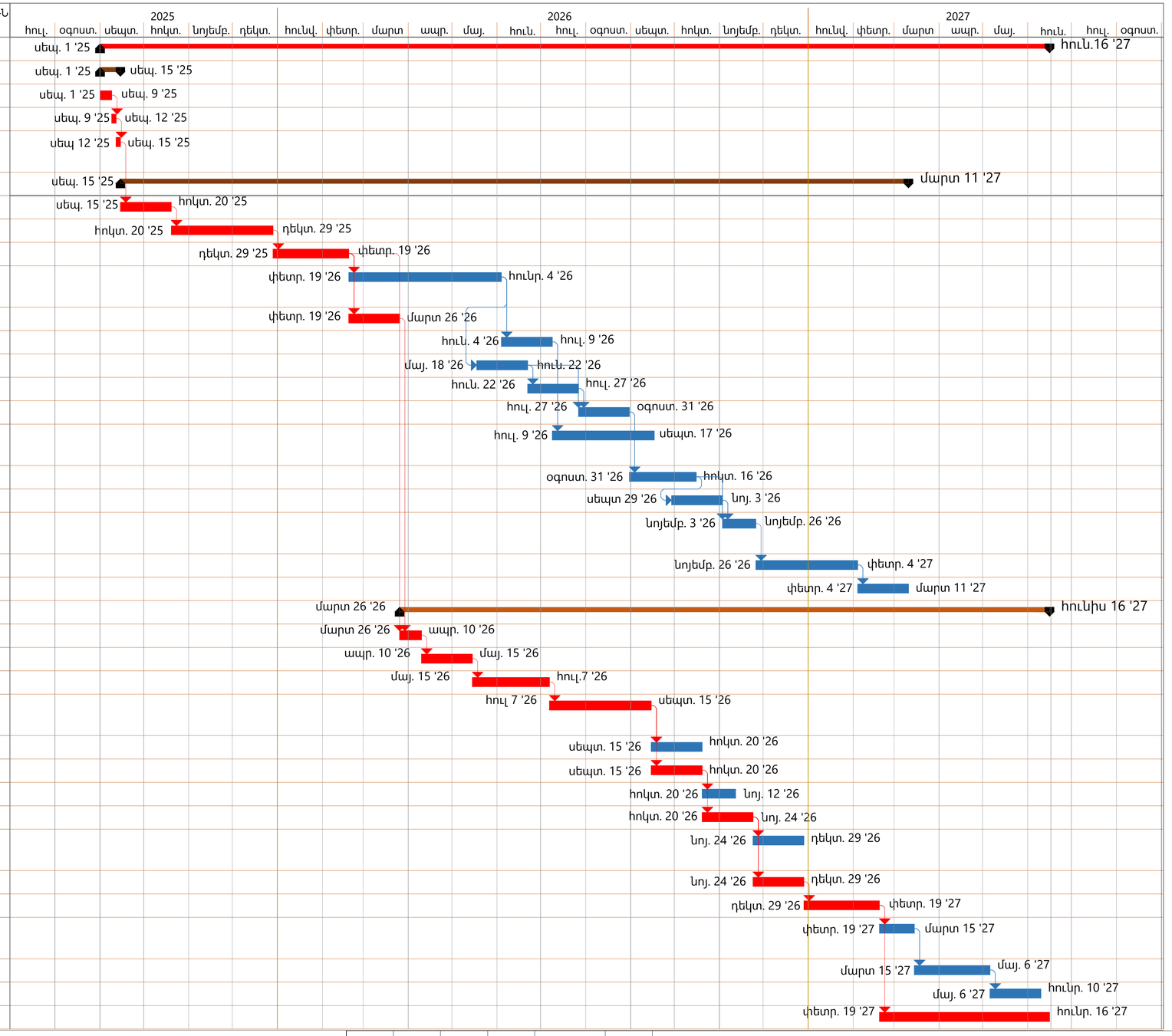

Հասցե՝ ք. Երևան, Քանաքեռ-Զեյթուն վարչ. շրջ, փող. Վրթ. Փափազյան 1

Summary — Task — Critical

Փոփ	Տղմ.քան	Թերթ	Փաստ.թիվ	Ստորագ.	Թվակ.
Տնօրեն					
Նախագծող		Օ.Ստեփանյան			
Նախագծող					

ԵՔ-ԳՀԽԱՇՁԲ - 25/10

ԵՐԵՎԱՆ ՔԱՂԱՔԻ ՔԱՆԱՔԵՌ-ՉԵՅԹՈՒՆ ՎԱՐՉԱԿԱՆ ՇՐՋԱՆԻ Հ.150 ՄԱՆԿԱՊԱՐՏԵԶԻ ՀԻՄՆԱՆՈՐՈԳՄԱՆ ԵՎ ԲԱԿԻ ԲԱՐԵԿԱՐԳՈՒՄ

ՇԻՆԱՐԱՐՈՒԹՅԱՆ ԿԱԶՄԱԿԵՐՊՄԱՆ ՆԱԽԱԳԻԾ

Փուլ	Թերթ	Թերթեր
Ա	19	91

ՇԻՆԱՐԱՐՈՒԹՅԱՆ ՕՐԱՑՈՒՑԱՅԻՆ ԳՐԱՖԻԿԸ

ՕՆ ԴԻԶԱՅՆ ՍՊԸ

ON DESIGN